Rückmeldemodule am RS-Rückmeldebus mit LZ100/LV101

Feedback modules on RS-feedback bus with LZ100/LV101

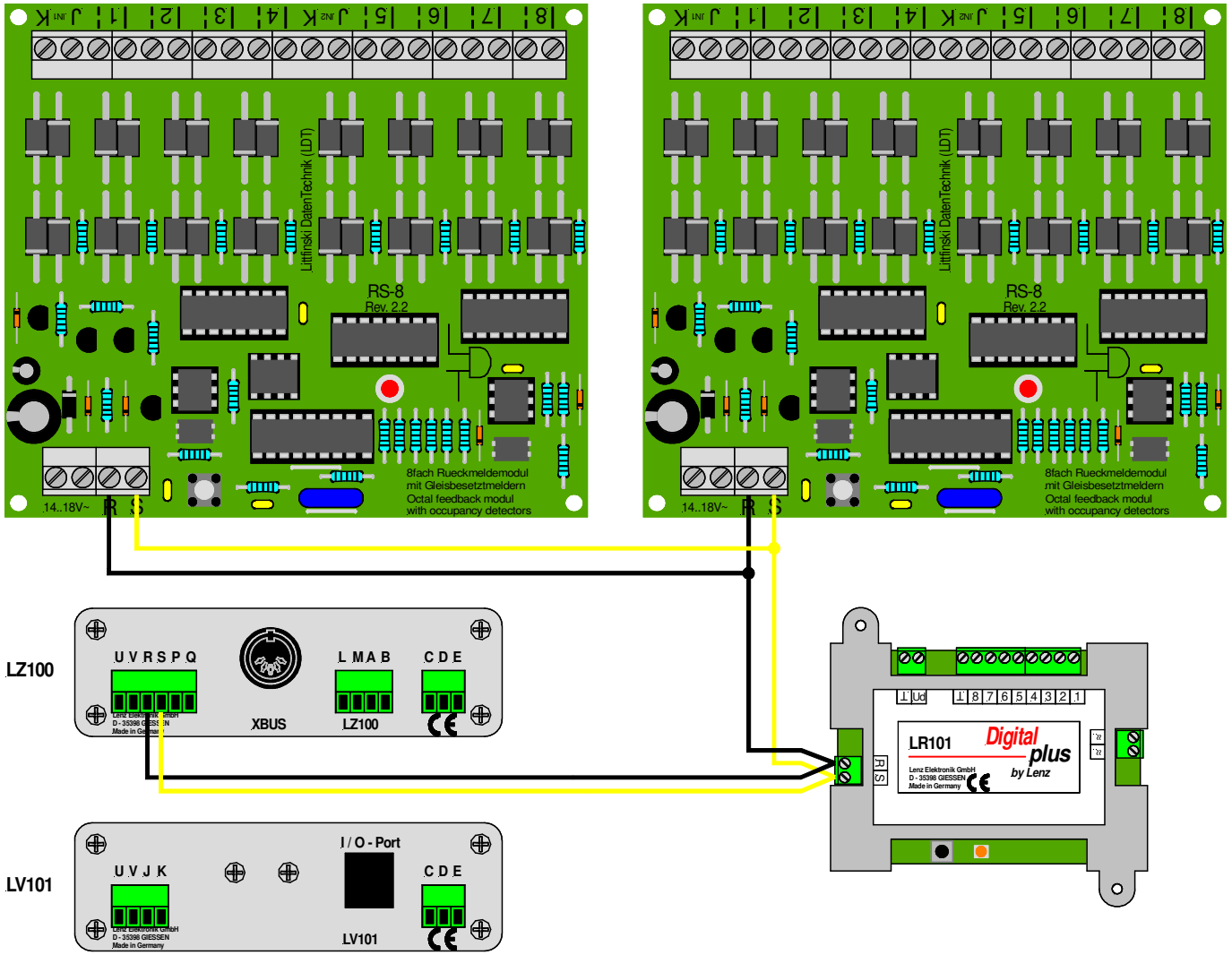

Technische Änderungen und Irrtum vorbehalten.
Subject to technical changes and errors.
© 05/2005 by LDT