KATO Unitrack Weichen schalten
Switching KATO Unitrack turnouts

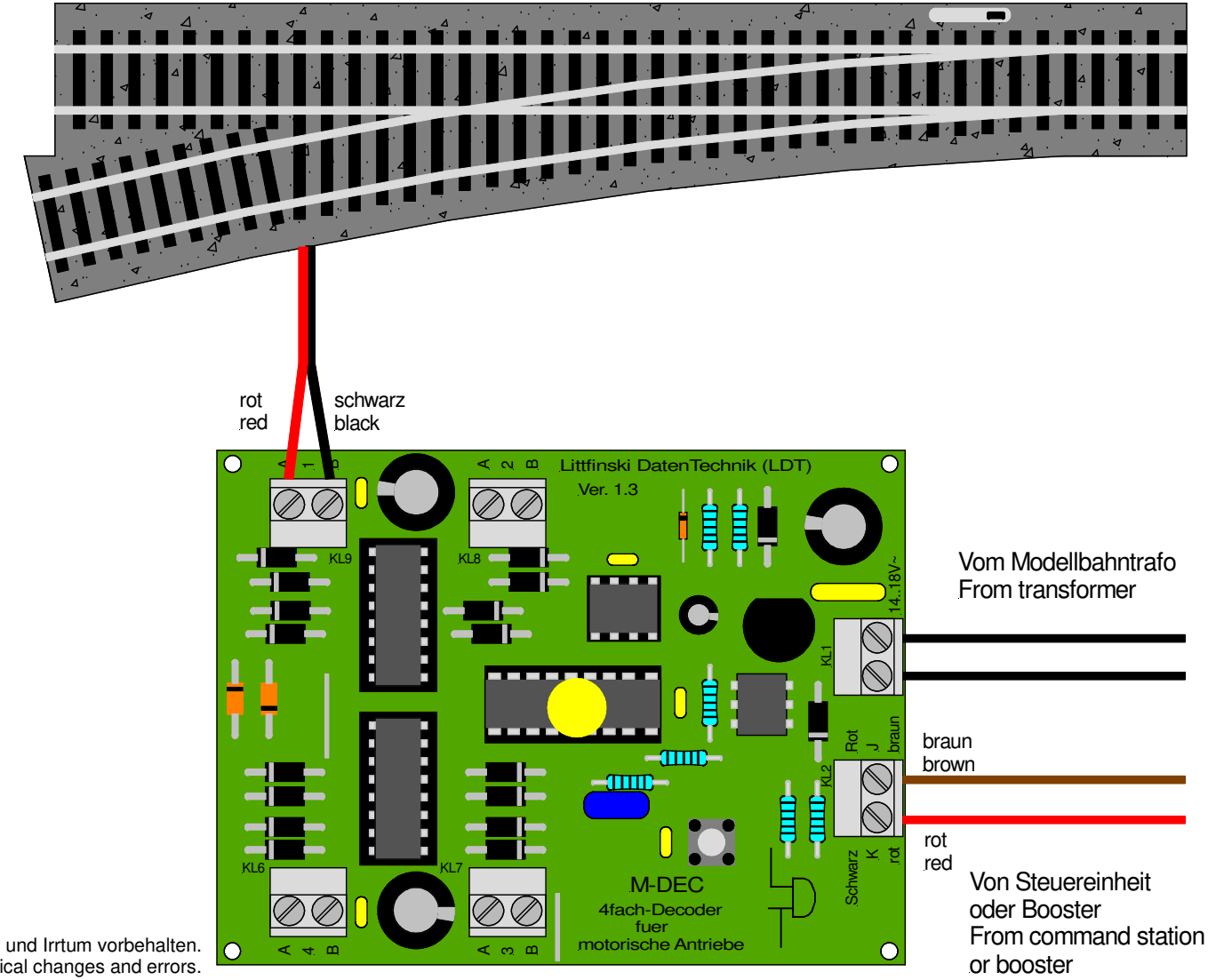

Technische Änderungen und Irrtum vorbehalten.
Subject to technical changes and errors.
© 02/2006 by LDT