GBS-DEC-s88: Weichenrückmeldung anzeigen

GBS-DEC-s88: indicating turnout feedback

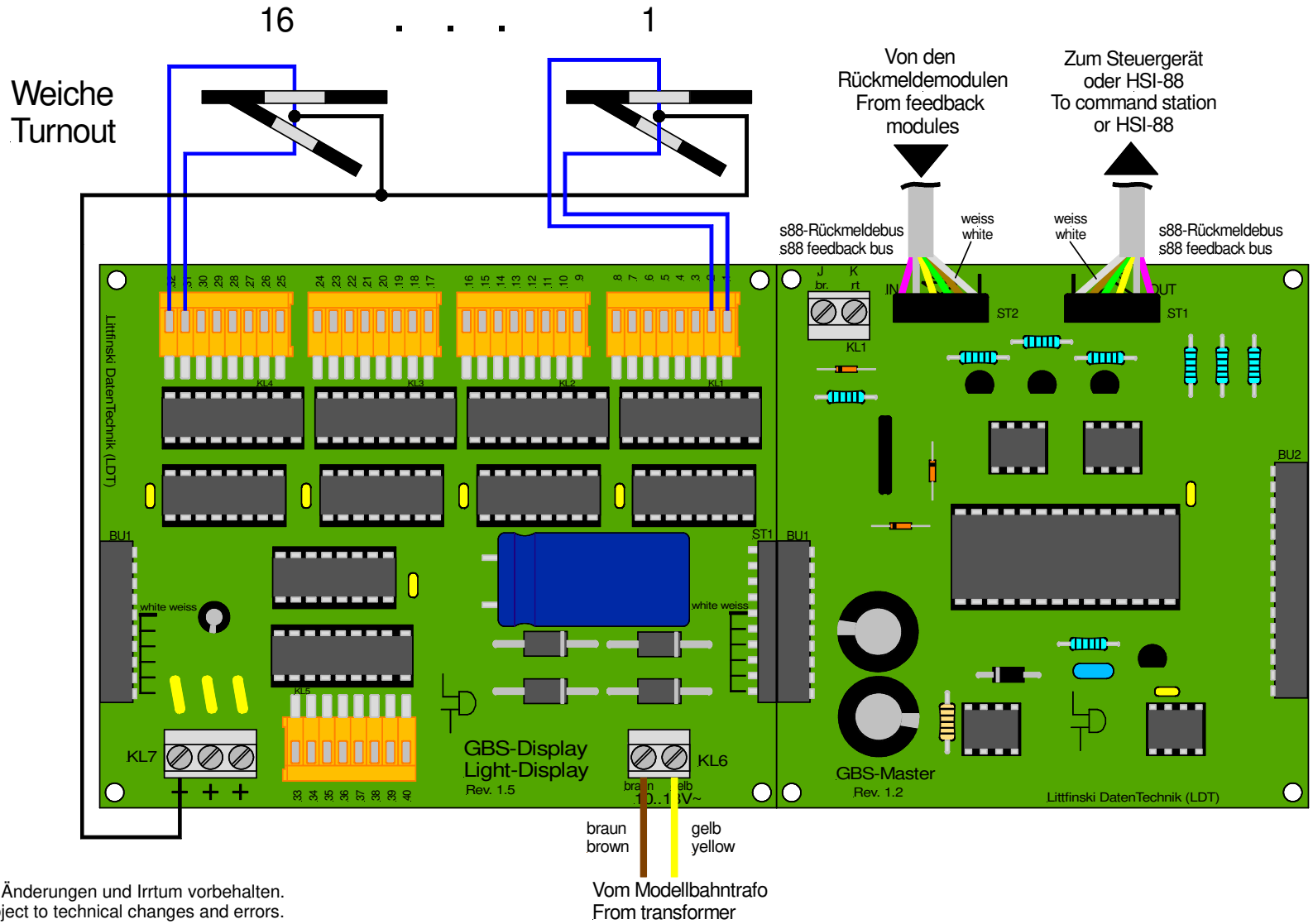

Technische Änderungen und Irrtum vorbehalten.
Subject to technical changes and errors.
© 06/2005 by LDT