WatchDog-Decoder WD-DEC mit RedBox und DigitalBooster DB-2

WatchDog decoder WD-DEC with RedBox and DigitalBooster DB-2

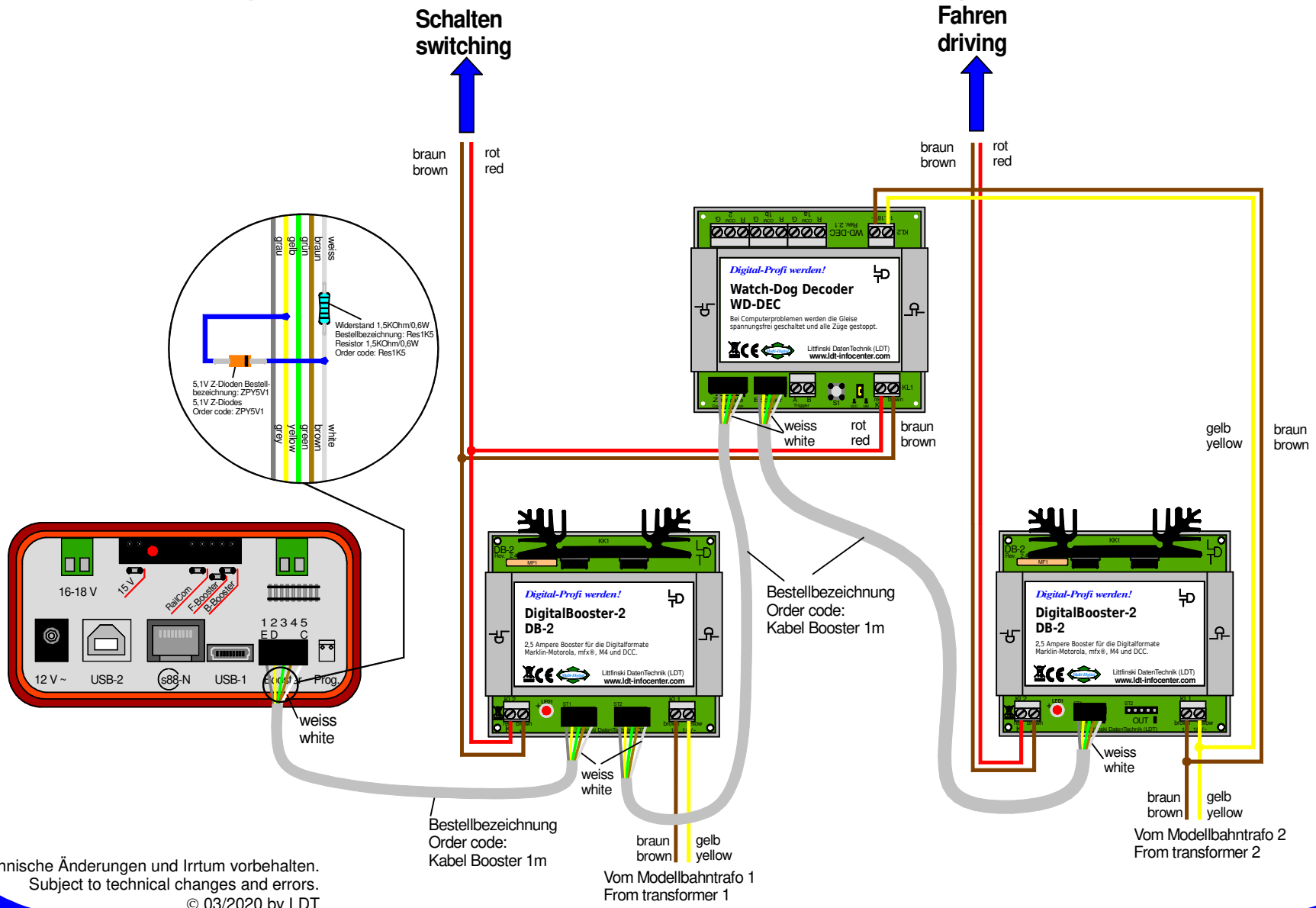

Technische Änderungen und Irrtum vorbehalten.
Subject to technical changes and errors.
© 03/2020 by LDT