Reedkontakte zur Rückmeldung (Standard) mit eigenem Trafo für HSI-88-USB / (Intellibox) / s88-Standardkabel

Reed contacts for feedback report (Standard) with separate transformer for HSI-88-USB / (Intellibox) / s88 standard cable

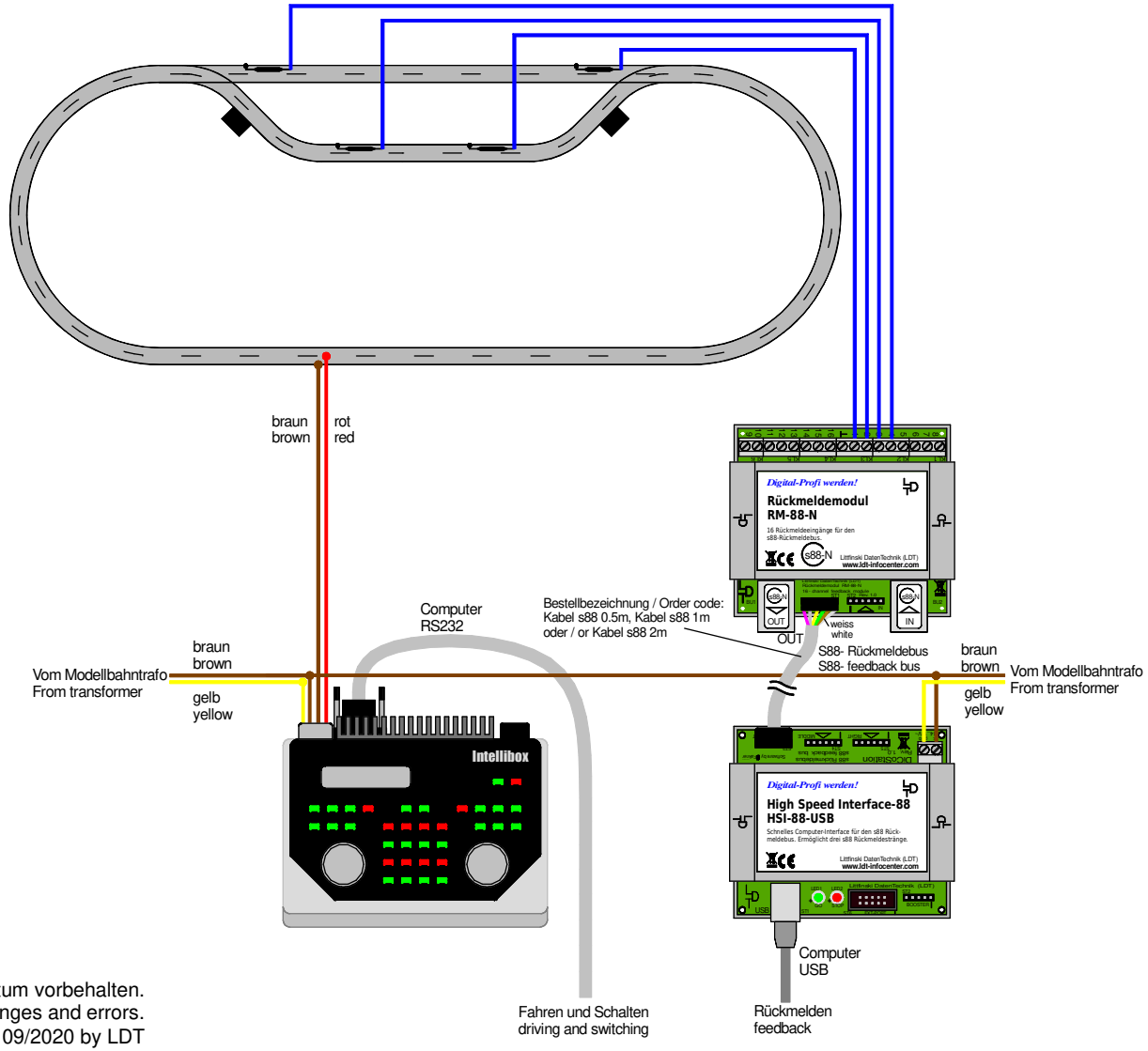

Technische Änderungen und Irrtum vorbehalten.
Subject to technical changes and errors.
© 09/2020 by LDT