KeyCommander mit Booster DB-2 und erstem Rückmeldemodul RM-88-N verbinden
Connecting the KeyCommander to the Booster DB-2 and the first feedback module RM-88-N

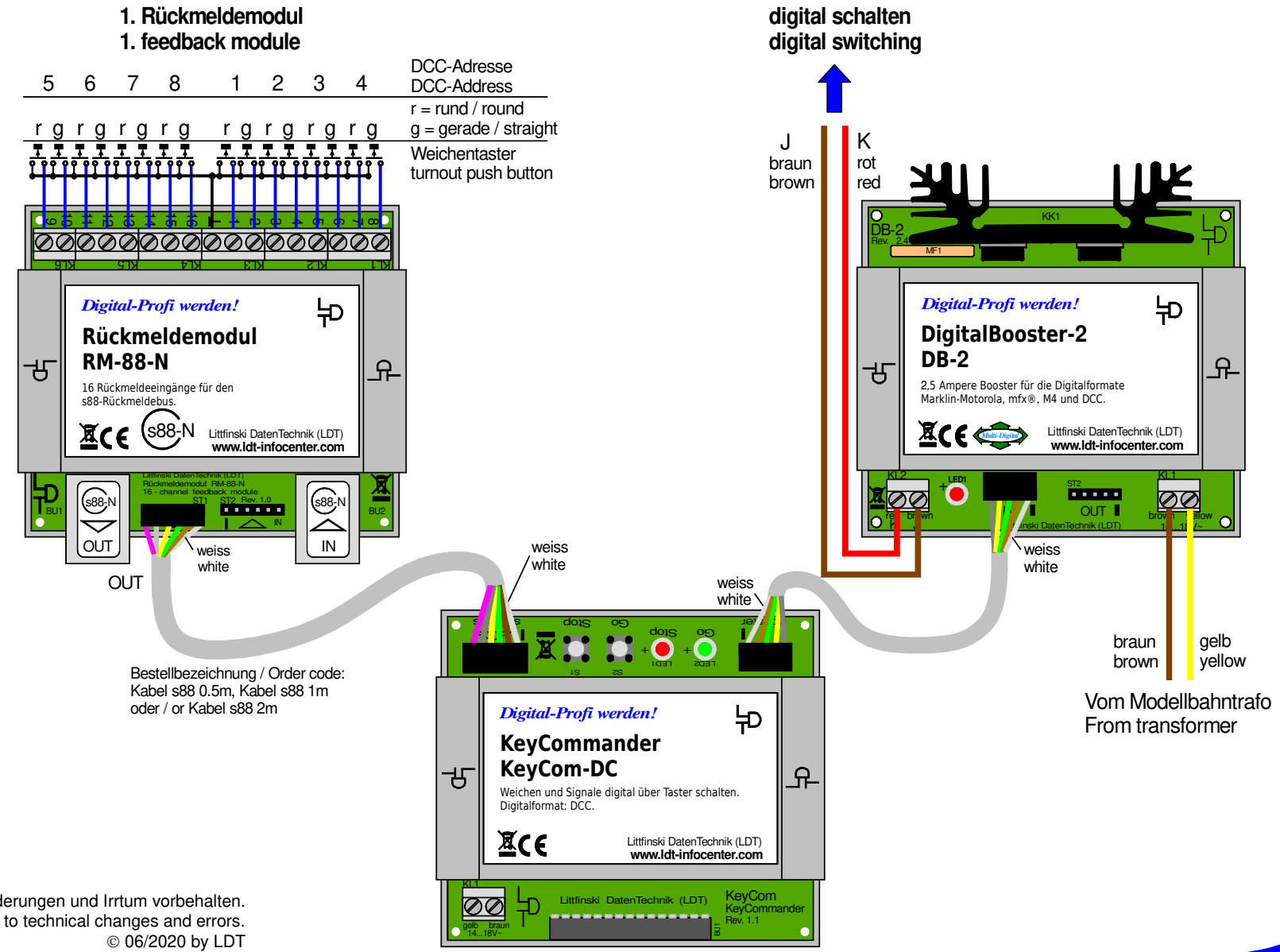

Technische Änderungen und Irrtum vorbehalten.
Subject to technical changes and errors.
© 06/2020 by LDT